PLANILLA DE ARMADURAS

SECTOR INTERIOR - FUNDACION - INDICE 00

N°	Tipo	b	H	a	A	a'	m	n	B	p	q	t	E	t'	s	s'	F IZQ.	F DER.	r	r'	G	INTERMEDIOS	APOYO IZQUIERDO	CENTRO	APOYO DERECHO	N°	OBSERVACIONES
				ARMADURA LONGITUDINAL																			**ESTRIBOS**				
V. 1		~90	90		5 16							70 40	8 20				L=860	2 20	60			4x2x2 12		4R 11 10/10		V. 1	MENSULA } VER DETALLE.- Fder. :2 20 Y Fzq. :1 12 van COMO ARMADURA SUPERIOR EN PARTE INVERTIDA 17x126.- SOBRE PILOTE : A=E:3 16 TRANSVERSALES.-
V. 2		~90/70 + 17	90/60 126		5 16	30							8 20	40	80	220	1 12	L=300				3x2 10		4R 8/20+ 8/25		V. 2	
V. 3		30 + 17	60 126	100	3 16	100			SOLAPAN 130 CON F:2 20				2 12		SOLAPAN 130 CON E:2 25							4x2 8 + 3 16 + 2x2 10		2x 8/25		V. 3	VER DETALLE (1).- 1 8 corridos EN ALETA SUPERIOR
V. 4		30 + 17	60 126	100	3 16	100						230	2 25	230								4x2 8 + 3 16 + 2x2 10		2x 8/25		V. 4	
V. 5		30 + 17	60 126	100	3 20	100			SOLAPAN 180 CON E:2 25				2 16	60								4x2 8 + 3 16 + 2x2 10		2x 8/25		V. 5	
V. 6		70/~90	60/90	30	5 16							40	8 20									3x2 10		4R 8/20		V. 6	VER DETALLE.- SOBRE PILOTE : A=E:3 16 TRANSVERSALES.-
V. 7		~90	90		5 16								8 20	40 70								5x2x2 12		4R 11 10/10		V. 7	MENSULA
V. 8		15	30	20	2 8	20						20	2 8	20	E:2 8 corridos									6/25		V. 8	SON 5 VIGAS.-
V. 9		15	60	45 30	2 12	40						30	2 16	150							10 10	2 8		6/20		V. 9	
V. 10		15	60	60	1 20+1 16 30	45			SOLAPAN 70 CON E:2 16				2 10	30								2 8	9 8/20	6/20		V. 10	
V. 11		~90	90		5 16							70 40	9 20									5x2x2 12		4R 11 10/10		V. 11	MENSULA } VER DETALLE.- SOBRE PILOTE : A=E:3 16 TRANSVERSALES.-
V. 12		~90/70	90/60		5 16	30							9 20	40								3x2 10		4R 8/20		V. 12	
V. 13		25	80	60	3 25	100						120	2 25		SOLAPAN 230 CON E:2 25 DE V.14						30 30	2x2 8		8/20		V. 13	
V. 14		25	80	100	1 25+2 20	100						280	2 25	280								2x2 8		8/20		V. 14	
V. 15		25	80	100	3 25	60			SOLAPAN 230 CON E:2 25 DE V.14				2 25	120							30 30	2x2 8		8/20		V. 15	
V. 16		70/100	60/90	30	7 16	85			EN C.5			40	8 20	40 70			L=460	4 20	350 40	70		3x2 10		4R 8/20		V. 16	VER DETALLE DE V.16 - C.5.-
V. 17		70	90		4 16							70 40	7 20									4x2x2 12		4R 11 10/10		V. 17	MENSULA } VER DETALLE.- SOBRE PILOTE : A=E:3 16 TRANSVERSALES.-
V. 18		70	90/60		4 16	30							7 20	40								3x2 10		4R 8/20		V. 18	
V. 19		30 + 17	60 126	100	3 16	100						60	2 16	60								4x2 8 + 3 16 + 2x2 10		2x 8/25		V. 19	VER DETALLE (2).- 3 8 corridos EN ALETA SUPERIOR.-
V. 20		40	60	100	4 16	100						40 180	4 20	180 40								2x2 10		4R 8/25		V. 20	INT:2x2 10 SE ANCLAN 40 EN C.4 AMBOS EXTREMOS.-
V. 21		30 + 17	60 126	100	3 16	100						60	2 16	60								4x2 8 + 3 16 + 2x2 10		2x 8/25		V. 21	VER DETALLE (2).- 3 8 corridos EN ALETA SUPERIOR.-
V. 22		70/~100	60/90	30	5 16							40	8 20									3x2 10		4R 8/20		V. 22	VER DETALLE.- SOBRE PILOTE : A=E:3 16 TRANSVERSALES.-
V. 23		~100	90		5 16								8 20	40 70								5x2x2 12		4R 11 10/10		V. 23	MENSULA
V. 24		20	45	35 30	1 20+1 16 30	35						30	2 8	30										6/25		V. 24	
V. 25		20	45	35 30	1 20+1 16 30	35						30	2 8	30										6/25		V. 25	
V. 26		20	45	35 30	1 20+1 16 30	35						30	2 8	30										6/25		V. 26	

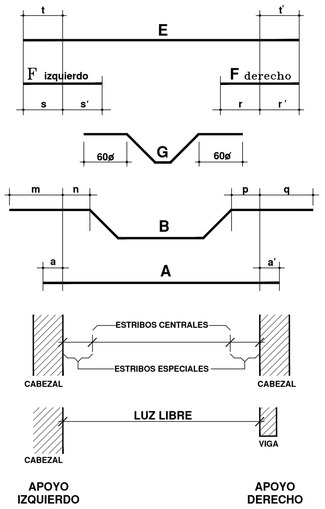

PARA TODOS LOS TIPOS DE APOYOS LAS MEDIDAS:
a - a' ..... DE LOS HIERROS A
m - n - p - q .....DE LOS HIERROS B
r - r' ..... DE LOS HIERROS F derecho
s - s' ..... DE LOS HIERROS F izquierdo
t - t' ..... DE LOS HIERROS E
SE REFIEREN AL PARAMENTO INTERNO DEL APOYO, O SEA A LOS EXTREMOS DE LA LUZ LIBRE

SALVO INDICACION EN CONTRARIO LAS BARRAS DE LA ARMADURA LONGITUDINAL NO LLEVAN GANCHOS EN SUS EXTREMOS.-

EN LOS CASOS DE BARRAS QUE SE ANCLAN EN LOS EXTREMOS CON PATAS VERTICALES, LAS MISMAS SE LLEVAN CONTRA EL PARAMENTO EXTERNO DEL APOYO, INDICANDOSE SU LONGITUD EN LA PLANILLA.

LOS SIGNOS } QUE ENCIERRAN HIERROS "A" , "E" e INTERMEDIOS INDICAN COLOCARLOS CORRIDOS.- LA LONGITUD DE LOS EMPALMES ES DE 60 DIAMETROS, UBICANDOSE LOS EMPALMES DE LOS HIERROS "A" PROXIMOS A LOS APOYOS Y LOS DE LOS "E" HACIA EL CENTRO DE LA LUZ.-

SI e ES LA SEPARACION ENTRE ESTRIBOS, EL PRIMER ESTRIBO SE UBICA A e/2 DEL PARAMENTO INTERNO DEL APOYO.-

EN LA INDICACION DE LOS ESTRIBOS SE EXPRESA EL NUMERO DE RAMAS (R) SOLO EN LOS CASOS EN QUE ES MAYOR DE 2.-

NOTA ESTRIBOS :
EN LOS ESTRIBOS INDICADOS 4R SIGNIFICA QUE SON DE CUATRO RAMAS.-

BARRAS DE ACERO:

BARRAS CONFORMADAS, DUREZA NATURAL
GRADO ADN 500 (UNIT 1050/2001)
EN LOS CASOS EXCEPCIONALES EN QUE EL HIERRO ES COMUN (LISO) GRADO AL 220 (UNIT 1050/2001) SE INDICA $Ø_c$

HORMIGON:

HORMIGON DE RESISTENCIA CILINDRICA CARACTERISTICA A LOS 28 DIAS MAYOR O IGUAL QUE 210 Kg/cm ².-

DETALLE (1)
V.3 a V.5 (30x60+17x128)
ESCALA 1:20

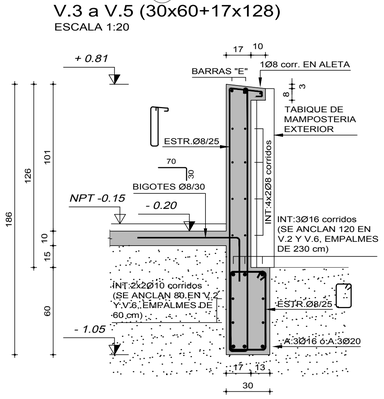

DETALLE (2)
V.19 / V.21 (30x60+17x128)
ESCALA 1:20

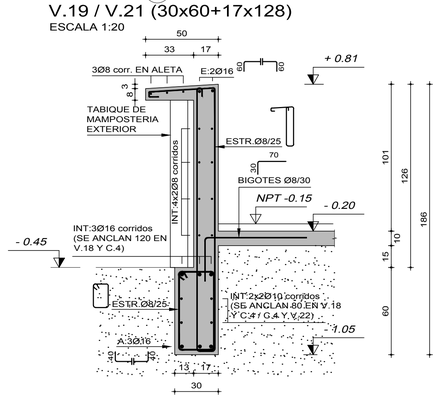

SECTOR GRAL. AGUILAR

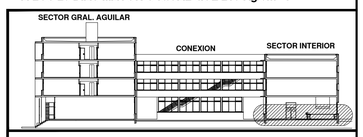

MODIFICACIONES

REV	FECHA	MOTIVO	AUTORIZA
R.1	FEB. 2005	APROBADO PARA CONSTRUCCION	

OBRA GASTRONOMIA HOTELERIA Y TURISMO Gral. AGUILAR esq. AGRACIADA – MONTEVIDEO	FECHA OCT. 2004 ESCALA INDICADA
PLANO ESTRUCTURA – SECTOR "A" INTERIOR FUNDACION PLANILLA DE VIGAS (1)	LAMINA L–E04

PROGRAMA MEMFOD — AREA DE INFRAESTRUCTURA — TALLER DE DISEÑO
UNIDAD COORDINADORA DEL PROGRAMA PARA LA MODERNIZACIÓN DE LA EDUCACIÓN MEDIA Y LA FORMACIÓN DOCENTE
ANEP - DODICEN — PRÉSTAMO 1395/OC-UR