DETALLE I: C1–C2–C4–C17–C18
Escala 1:20

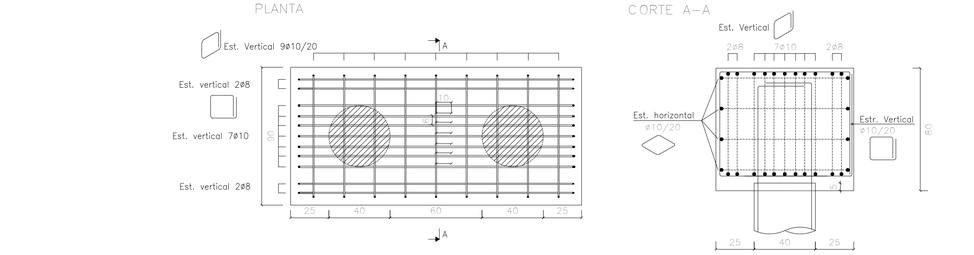

DETALLE II: C5
Escala 1:20

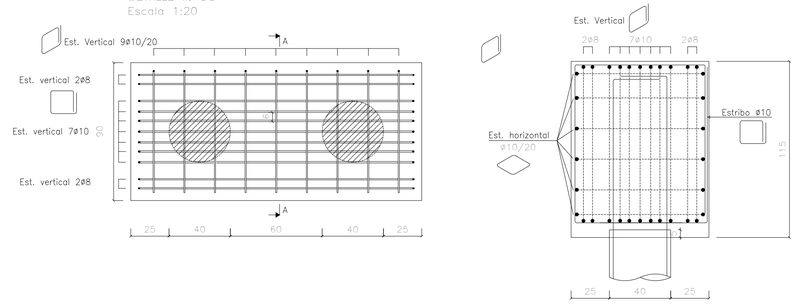

DETALLE III: C6–C7
Escala 1:20

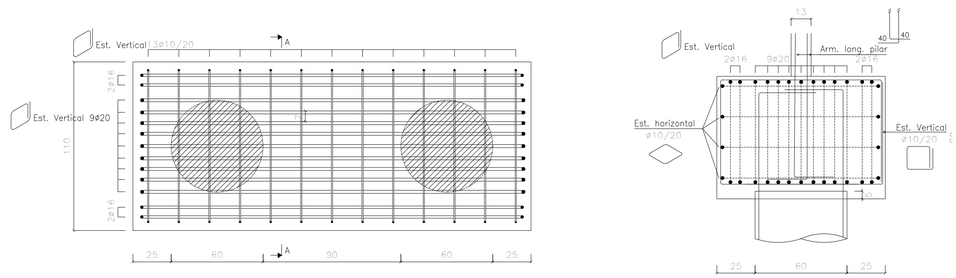

DETALLE IV: C8–C12–C13–C15
Escala 1:20

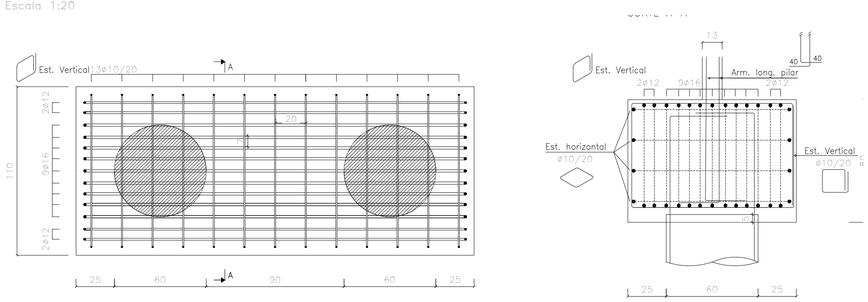

DETALLE V: C9
Escala 1:20

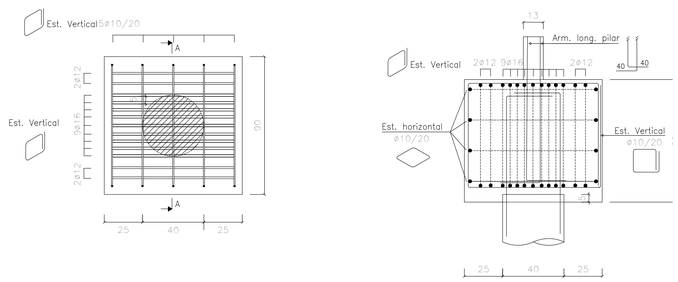

DETALLE VI: C11
Escala 1:20

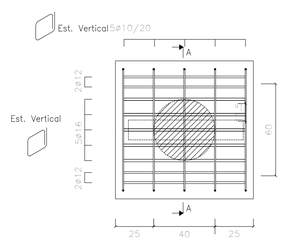

DETALLE VII: C10–C16
Escala 1:20

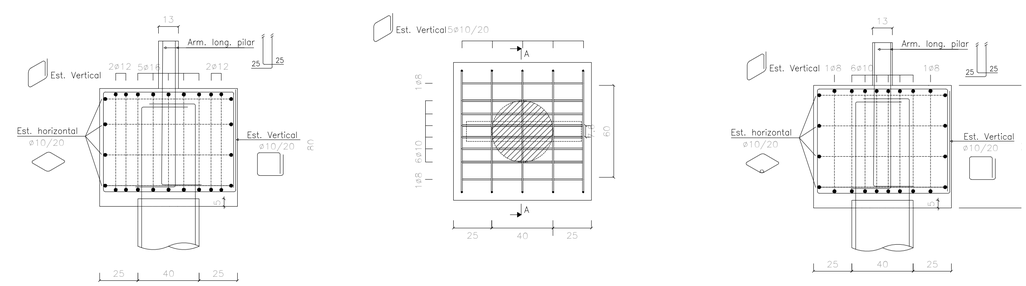

DETALLE VIII: C3 NÚCLEO
Escala 1:30

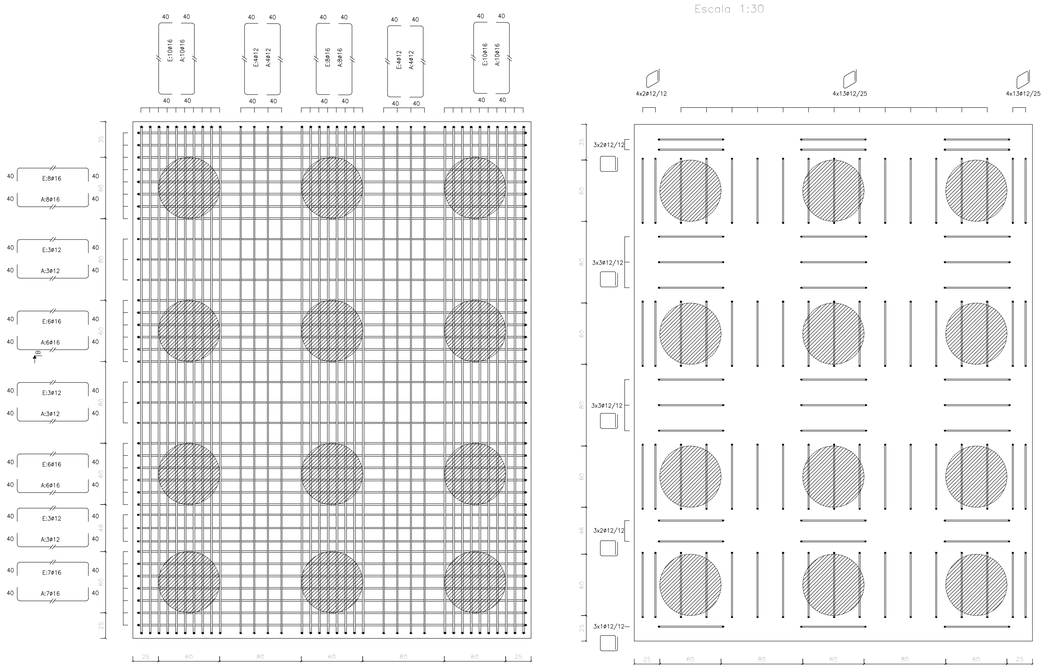

DETALLE IX: C14
Escala 1:20

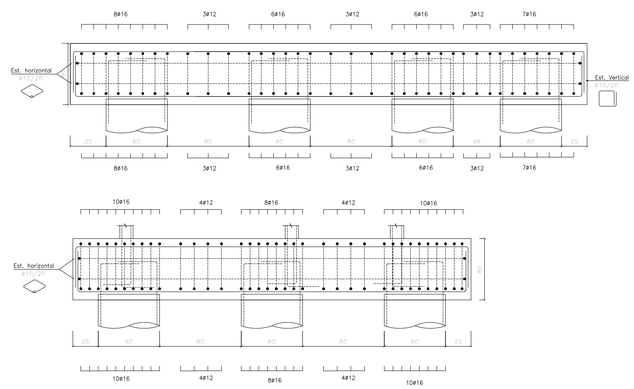

DETALLE X: MUROS DE CONTENCIÓN MC1 MC2
Escala 1:20

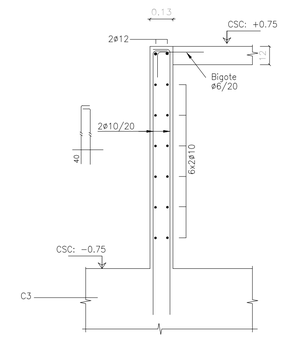

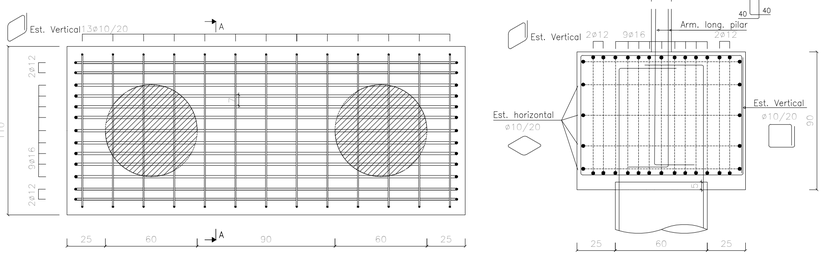

REFERENCIAS:

- Losa descendida
- Pilar que nace
- Pilar que continua
- Pilar que muere

NFL : Nivel de fondo de losa

CSC : Cota de cara superior de cabezal

CSV : Cota de cara superior de viga

- Indica pilote
- Indica cabezal

MATERIALES:

BARRAS DE ACERO:

BARRAS CONFORMADAS, DUREZA NATURAL GRADO ADN 500 (SEGUN UNIT 843 Y 988).–

HORMIGON:

HORMIGON DE RESISTENCIA CILINDRICA CARACTERISTICA A LOS 28 DIAS MAYOR O IGUAL QUE 250 Kg/cm2 (SEGUN UNIT 972) .–

RECUBRIMIENTO:

Cabezal: 5cm

Muros: 2cm

DIMENSIONES:

Salvo indicaciones, las longitudes de los hierros se expresan en centímetros mientras que los niveles y las cotas en metros.

DIÁMETRO DE DOBLADO:

Para hierros de diámetro menor a 20mm, el diámetro de mandril será mayor o igual a 4Ø.
Para hierros de diámetro mayor a 20mm, el diámetro de mandril será mayor o igual a 7Ø.

ANCLAJE DE LAS ARMADURAS EN PROLONGACIÓN RECTA									
ø BARRA ACERO B–500s	8	10	12	16	20	25	32	HORMIGÓN	POSICIÓN
$l_{b,net}$ en cms	20	25	30	40	60	94	154	HA–25	1
	29	36	43	57	84	131	215	HA–25	2
ANCLAJE DE LAS ARMADURAS EN PATILLA									
ø BARRA ACERO B–500s	8	10	12	16	20	25	32	HORMIGÓN	POSICIÓN
$l_{b,net}$ en cms	15	17	21	28	42	66	108	HA–25	1
	20	25	30	40	59	92	151	HA–25	2
LONGITUD DE SOLAPE DE BARRAS									
ø BARRA ACERO B–500s	8	10	12	16	20	25	32	HORMIGÓN	POSICIÓN
Ls en cms	40	50	60	80	120	188	307	HA–25	1
	57	71	86	114	168	263	430	HA–25	2

FACULTAD DE INGENIERÍA – UNIVERSIDAD DE LA REPÚBLICA
PROYECTO ESTRUCTURAL 1

OBRA: EDIFICIO CITADINO PRADO – CALLE AGRACIADA –

PLANO: DETALLE DE CABEZALES Y MUROS DE CONTENCIÓN

ESTUDIANTES: MARIO TOLOSA – NATALIA TOLOSA

DOCENTES: JORGE RODRIGUEZ
SEBASTIÁN DIESTE
JUAN JOSÉ PERTUSSO

FECHA:	ESCALA:	REVISIÓN	PLANO Nº
20/03/17	1:20–1:30	01	F01