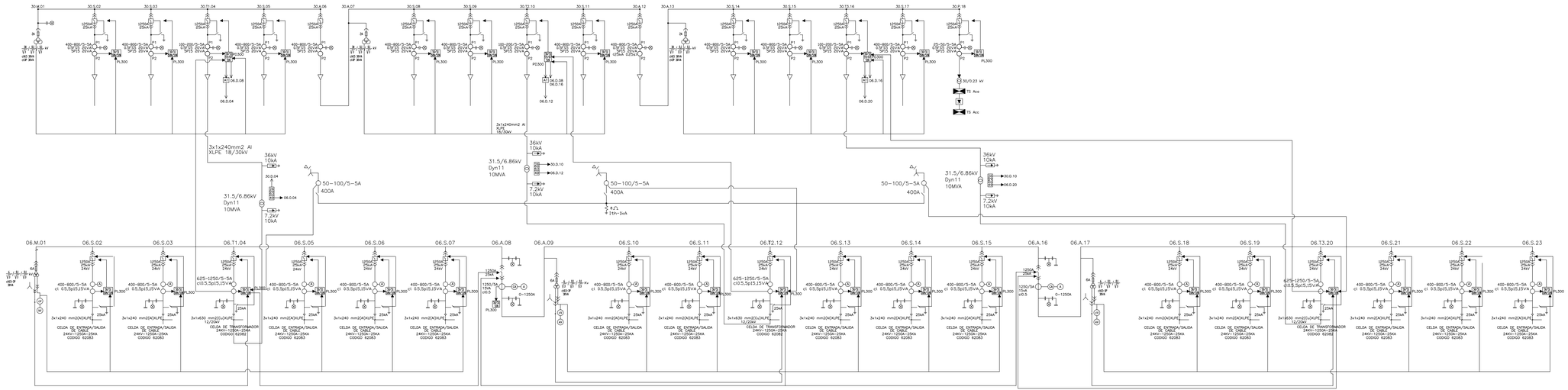

CELDAS:

36kV: LICITACION FF68
ABB, MODELO UNIGEAR ZS2

24kV: LICITACION P37145
ABB, MODELO UNIGEAR

GERENCIA SECTOR PROYECTOS Y NORMALIZACION
GERENCIA DIVISION REDES DE DISTRIBUCION

Palacio de la Luz Piso 5 Tel 2090560 Fax 2083084 Email nordis@ute.com.uy - pcya.red@ute.com.uy

TEMA	ESTACION 96 3x10 MVA		
CONTIENE	ESQUEMA UNIFILAR	N° PLANO 1122U	ESCALA S/E
FECHA	TECNICO	DIBUJANTE	LOCALIDAD MONTEVIDEO
VERSION ORIGINAL			SUPERVISOR
VERSION ACTUAL ABRIL 2011	ING. J. TOKMAN	M. HARAUS	ING. J. LUJAN
ARCHIVO	ARCHIVO		